DiGiQuest
HOMEAPPLIANCES

GRILLWAVE

FORNO A MICROONDE 20LT CON GRILL
articolo HOME0049

MANUALE D'USO

USER MANUAL



Leggere attentamente il manuale prima dell'uso. Conservare con cura.
Read carefully before use and keep for future reference.

MANUALE UTENTE

IMPORTANTI NORME DI SICUREZZA

Il presente libretto è parte integrante dell'apparecchio e deve essere letto attentamente prima dell'utilizzo poiché fornisce importanti indicazioni riguardanti la sicurezza d'installazione, d'uso e di manutenzione. Conservare quindi con cura.

Quando si utilizza un apparecchio elettrico si devono seguire le precauzioni di sicurezza di base, tra cui le seguenti:

ATTENZIONE: Per ridurre il rischio di ustioni, scosse elettriche, incendi, lesioni alle persone o esposizione a un'eccessiva energia a microonde. Leggere tutte le istruzioni prima di utilizzare l'apparecchio e conservarle per riferimento futuro.

1. **ATTENZIONE**: Tenere il prodotto e il suo cavo di alimentazione fuori dalla portata dei bambini. Evitare di utilizzare il forno a microonde in vicinanza dei bambini.
2. **I bambini non devono giocare con l'apparecchio**. Si raccomanda di tenere lontano dai bambini tutte quelle parti dell'apparecchio che potrebbero costituire un pericolo, anche se non alimentato.
3. Il prodotto non deve essere usato dai bambini sotto gli 8 anni. Questo elettrodomestico può essere utilizzato da bambini di età superiore agli 8 anni e da persone con ridotte capacità fisiche, sensoriali o mentali o mancanza di esperienza e conoscenza solo se supervisionati da persone responsabili e se sono stati istruiti sull'uso dell'apparecchio in modo sicuro e abbiano compreso i rischi connessi. Le operazioni di pulizia e manutenzione non devono essere eseguite da bambini a meno che essi non abbiano almeno 8 anni e siano sotto supervisione. Tenere il prodotto e il cavo di alimentazione lontano dalla portata di bambini di età inferiore agli 8 anni.
4. Questo apparecchio è destinato per il solo ed esclusivo uso domestico interno (quindi non professionale), per riscaldare, cuocere o scongelare cibi, secondo le modalità indicate in queste istruzioni.



Fare attenzione alla cottura di cibi con oli e grassi poiché se surriscaldati sono possibili cause d'incendio. Ogni altro uso è da

considerarsi improprio e pericoloso. Il costruttore non può essere ritenuto responsabile di eventuali danni derivanti da uso improprio, erroneo e irresponsabile e/o da riparazioni effettuare da personale non qualificato.

5. Non azionare il forno quando è vuoto.
6. Non mettere in funzione questo apparecchio se ha un cavo o una spina danneggiata, se non funziona correttamente o se è stato danneggiato o è caduto. Se il cavo di alimentazione è danneggiato, deve essere sostituito dal produttore o dal suo agente di assistenza o da una persona altrettanto qualificata, al fine di evitare un pericolo.
7. Dopo aver tolto l'imballaggio, interno ed esterno, assicurarsi dell'integrità dell'apparecchio; in caso di dubbio non utilizzarlo e rivolgersi a personale professionalmente qualificato. Gli elementi di imballaggio (sacchetti in plastica, polistirolo espanso, punti metallici, ecc.) non devono essere lasciati a portata di mano di bambini o persone con capacità fisiche e mentali ridotte, in quanto potenziali fonti di pericolo (es. soffocamento).
8. Non inserire all'interno del forno accessori al di fuori di quelli presenti nell'imballaggio.
9. Prima di collegare l'apparecchio alla rete elettrica accertarsi che la tensione sia corretta secondo quanto riportato sulla etichetta del prodotto e che l'impianto sia conforme alle norme vigenti.
10. Per ridurre il rischio di incendio nella cavità del forno:

a) Quando si riscaldano alimenti in contenitori di plastica o di carta, tenere d'occhio il forno per prevenire incendi;
b) Prima di mettere il sacchetto nel forno, rimuovere le fascette stringicavo dai sacchetti di carta o di plastica.
c) Se si osserva del fumo, spegnere o scollegare l'apparecchio e tenere chiuso lo sportello per soffocare eventuali fiamme.
d) Non utilizzare la cavità per l'immagazzinamento. Non lasciare prodotti di carta, utensili da cucina o alimenti nella cavità quando non sono in uso.
e) Il forno a microonde è destinato al riscaldamento di cibi e bevande. L'asciugatura degli indumenti e il riscaldamento di scaldini, pantofole, spugne, panni umidi, giornali e simili possono comportare il rischio di lesioni, accensione o incendio.

11. **ATTENZIONE**: I liquidi o altri alimenti non devono essere riscaldati in contenitori sigillati, poiché potrebbero esplodere.
12. Il riscaldamento a microonde delle bevande può provocare un'ebollizione eruttiva ritardata, pertanto occorre fare attenzione quando si maneggia il contenitore.
13. Non friggere gli alimenti nel forno. L'olio caldo può danneggiare le parti del forno e gli utensili e può causare ustioni alla pelle.
14. Prestare la massima attenzione quando si sposta un contenitore con dell'olio o altri liquidi caldi.
15. Le uova nel guscio e le uova sode intere non devono essere riscaldate nel forno a microonde, poiché possono esplodere anche dopo la fine del riscaldamento a microonde.
16. Prima di cuocere, forare i cibi con la buccia pesante come patate, zucche intere, mele e castagne.
17. Il contenuto dei biberon e dei vasetti per bambini deve essere mescolato o agitato e la temperatura deve essere controllata prima di servire per evitare ustioni.
18. Gli utensili da cucina possono diventare caldi a causa del calore trasmesso dai cibi riscaldati. Per maneggiare l'utensile potrebbero essere necessari dei guanti di protezione.
19. Gli utensili devono essere controllati per assicurarsi che siano adatti all'uso nel forno a microonde.
20. Il forno a microonde può essere utilizzato solo in libera installazione e non per l'incasso.
21. Non lasciare che il cavo di alimentazione tocchi gli angoli del tavolo o dei mobili.
22. Non usare l'apparecchio vicino a oggetti infiammabili.
23. **ATTENZIONE:** Non posizionare il forno su piani di cottura o altri apparecchi che producono calore, potrebbe danneggiarsi.
24. Il forno a microonde non deve essere collocato in un mobile.
25. Questo simbolo indica: **Attenzione: pareti calde**.
    Lo sportello o la superficie esterna possono surriscaldarsi quando l'apparecchio è in funzione.
    I bambini piccoli devono essere tenuti lontani.
    Evitare il contatto con le superfici roventi del prodotto.



Si deve fare attenzione a non toccare gli elementi riscaldanti all'interno del forno.

26. **ATTENZIONE**: per evitare il surriscaldamento non coprire l'apparecchio.
27. Non utilizzare prese multiple ma solo prese con singola uscita con potenza specifica.
28. Non utilizzare questo apparecchio collegato a programmatori, temporizzatore esterno, sistema di comando a distanza separati, timer o qualsiasi altro dispositivo che possa accenderlo automaticamente.
29. Non utilizzare prese di corrente volanti oppure cavi danneggiati. Non utilizzare adattatori, prese multiple e prolunghe.
30. Non fissare interruttori di sicurezza con nastro adesivo, per pericolo di incendio.
31. Assicurarsi che la presa di corrente sia facilmente accessibile, in modo da poter disconnettere facilmente il prodotto in caso di necessità.
32. Non sovraccaricare prese di corrente con spine doppie e/o riduttori. Collegare unicamente il prodotto a singole prese di corrente compatibili con la spina in dotazione.
33. Non rimuovere mai il distanziatore sul retro o sui lati, in quanto garantisce una distanza minima dalla parete per la circolazione dell'aria.
34. Fissare il piatto girevole prima di spostare l'apparecchio per evitare danni.
35. Il forno a microonde è destinato esclusivamente allo scongelamento, alla cottura e alla cottura a vapore dei cibi.
36. Se si toglie il cibo riscaldato, usare i guanti.
37. **ATTENZIONE**! Il vapore fuoriesce quando si aprono i coperchi o si avvolge la pellicola.
38. In caso di emissione di fumo, spegnere o staccare la spina dell'apparecchio e tenere la porta chiusa per soffocare eventuali fiamme.
39. Non spostare il forno quando è in funzione.
40. Non lasciare l'apparecchio esposto agli agenti atmosferici (sole, pioggia, ecc.). Non usare all'aperto.
41. Per evitare rischi di shock elettrico, non immergere il cavo di alimentazione o il prodotto stesso in acqua o altri liquidi.

42. Non usare l'apparecchio nelle vicinanze di una vasca da bagno, doccia, piscina.
43. Non toccare la connessione all'alimentazione con mani umide. Non utilizzare il prodotto con mani umide o bagnate.
44. Quando si stacca la spina tenerla saldamente per evitare shock elettrico, corto circuito od incendio.
45. È vietato introdurre cibi con un volume superiore al carico consentito.
46. Non lasciare incustodito il forno quando è acceso e in funzione.
47. Al termine dell'utilizzo disconnettere il prodotto dall'alimentazione elettrica.
48. Non mettere oggetti pesanti sui cavi o fonti di calore vicini ad essi. I cavi potrebbero danneggiarsi.
49. Staccare la spina quando il prodotto è capovolto o adagiato.
50. Prima di disconnettere il cavo dalla presa di corrente, portare la manopola di controllo alla posizione OFF. Non tirare il cavo per alcun motivo.
51. Periodo di non utilizzo: scollegare la spina dall'alimentazione principale quando l'apparecchio non viene utilizzato.
52. Non tirare il cavo per spostare l'apparecchio o per disconnettere il prodotto dall'alimentazione.
53. Per la pulizia seguire attentamente le istruzioni riportate nel paragrafo PULIZIA e MANUTENZIONE.

La mancata osservanza delle suddette precauzioni fa decadere la garanzia.

PRECAUZIONI PER EVITARE LA POSSIBILE ESPOSIZIONE A UN'ECCESSIVA ENERGIA A MICROONDE

Questo forno a microonde è conforme alla norma EN 55011/CISPR 11, questa norma appartiene alla classificazione di Classe B Gruppo 2. Apparecchiature del gruppo 2: il gruppo 2 contiene tutte le apparecchiature ISM RF in cui l'energia a radiofrequenza nella gamma di frequenza da 9 kHz a 400 GHz è generata e utilizzata intenzionalmente o utilizzata solo localmente, sotto forma di radiazione elettromagnetica, accoppiamento induttivo e/o capacitivo, per il trattamento di materiale, a scopo di ispezione/analisi, o per il trasferimento di energia elettromagnetica. Le apparecchiature di classe B sono apparecchiature adatte per l'uso in luoghi in ambienti

residenziali e in stabilimenti direttamente collegati ad una rete di alimentazione a bassa tensione che alimenta edifici utilizzati per scopi domestici.

- Non tentare di far funzionare questo forno con lo sportello aperto, poiché il funzionamento a sportello aperto può provocare un'esposizione nociva all'energia del microonde. È importante non disattivare o manomettere gli interblocchi di sicurezza.
- Non posizionare alcun oggetto tra la parte anteriore del forno e lo sportello e non consentire l'accumulo di sporco o residui di detergente sulle superfici di tenuta.

ATTENZIONE: Se la porta o le guarnizioni della porta sono danneggiate, il forno non deve essere azionato finché non è stato riparato da una persona competente.

ATTENZIONE: Riparare o manutenere l'apparecchio è una operazione pericolosa, rivolgersi sempre ad un tecnico specialista, poiché in queste circostanze è necessario rimuovere il coperchio che assicura la protezione contro le radiazioni delle microonde. Ciò vale anche per la sostituzione del cavo di alimentazione o dell'illuminazione. In questi casi inviare l'apparecchio al centro di assistenza.

ISTRUZIONI PER LA MESSA A TERRA

Questo apparecchio deve essere collegato a terra.

Questo forno è dotato di un cavo con un filo di messa a terra e una spina di messa a terra. Deve essere collegato a una presa a muro correttamente installata e dotata di messa a terra. In caso di cortocircuito elettrico, la messa a terra riduce il rischio di scosse elettriche fornendo un filo di fuga per la corrente elettrica. Si raccomanda di prevedere un circuito separato che serva solo il forno. L'uso di un'alta tensione è pericoloso e può provocare un incendio o altri incidenti che causano danni al forno.

AVVERTENZA--- L'uso improprio della spina di messa a terra può comportare il rischio di scosse elettriche.

Note:

1. In caso di domande sulla messa a terra o sulle istruzioni elettriche, consultare un elettricista o un addetto all'assistenza qualificato.
2. Né il produttore né il rivenditore possono assumersi alcuna responsabilità per danni al forno o per lesioni personali derivanti dalla mancata osservanza delle procedure di collegamento elettrico.

I fili di questo cavo principale sono colorati secondo il seguente codice:

Verde e giallo = TERRA | Blu = NEUTRO | Marrone = FASE

INTERFERENZE RADIO

Il funzionamento del forno a microonde può causare interferenze alla radio, alla TV o ad apparecchiature simili. In presenza di interferenze, queste possono essere ridotte o eliminate adottando le seguenti misure:

1. Pulire lo sportello e la superficie del forno.
2. Riorientare l'antenna di ricezione della radio o della televisione.
3. Riposizionare il forno a microonde rispetto al dispositivo.
4. Allontanare il forno a microonde dal dispositivo.
5. Inserire il forno a microonde in un'altra presa di corrente in modo che il forno a microonde e il dispositivo si trovino su circuiti di derivazione diversi.

GUIDA ALL'INSTALLAZIONE

1. Assicurarsi che tutti i materiali di imballaggio siano rimossi dall'interno del forno a microonde.
2. **ATTENZIONE**: Controllare che il forno a microonde non presenti danni, come lo sportello disallineato o piegato, guarnizioni dello sportello danneggiate, chiusure e cerniere della porta rotte o allentate, ammaccature all'interno della cavità o sulla porta. In caso di danni, non azionare il forno e contattare il personale di assistenza qualificato.
3. Questo forno a microonde deve essere posizionato su una superficie piana e stabile capace di sostenere il suo peso e gli alimenti pesanti che possono essere cotti nel forno.
4. Non collocare il forno in ambienti dove si genera calore, umidità o umidità elevata, o vicino a materiali combustibili.
5. Per un corretto funzionamento, il forno deve avere un flusso d'aria sufficiente. Lasciare almeno 20 cm di spazio libero necessario sopra la superficie superiore del forno e 5 cm su entrambi i lati. La piastra posteriore del forno a microonde deve essere posizionata vicino alla parete. Non coprire o bloccare le aperture dell'apparecchio. Non rimuovere i piedini.
6. Non azionare il forno senza il piano girevole in vetro, l'anello a rulli e l'asse nella posizione corretta.
7. Assicurarsi che il cavo di alimentazione non sia danneggiato e che non passi sotto il forno o su superfici calde o taglienti.
8. La presa deve essere facilmente accessibile in modo da poter essere facilmente scollegata in caso di emergenza.
9. Non utilizzare il forno all'aperto.

GUIDA AGLI UTENSILI DA CUCINA

1. Le microonde non possono penetrare nel metallo. Non utilizzare utensili metallici o piatti con rifiniture metalliche. Usare solo utensili adatti all'uso nei forni a microonde. Durante la cottura a microonde non sono ammessi contenitori metallici per alimenti e bevande.
2. Non utilizzare prodotti di carta riciclata durante la cottura a microonde, in quanto possono contenere piccoli frammenti di metallo che possono causare scintille e/o incendi.
3. Si consigliano piatti rotondi/ ovali piuttosto che quadrati/ oblunghi, poiché i cibi negli angoli tendono a cuocere troppo.
4. Per evitare la sovra cottura delle zone esposte si possono usare strisce strette di foglio di alluminio. Ma attenzione a non usarne troppa e a mantenere una distanza di 2,54 cm tra il foglio e la cavità.

L'elenco che segue è una guida generale per aiutarvi a scegliere gli utensili corretti.

Pentole e stoviglie	Microonde	Grill	Combinata
Vetro resistente al calore	Si	Si	Si
Vetro non resistente al calore	No	No	No
Ceramica resistente al calore	Si	Si	Si
Piatto in plastica	Si	No	No
Carta da cucina	Si	No	No
Vassoio di metallo	No	Si	No
Griglia in metallo	No	Si	No
Foglio di alluminio e contenitori in foglio di alluminio	No	Si	No

DESCRIZIONE DEL PRODOTTO

1. Sistema di chiusura di sicurezza per porte
2. Finestra del forno
3. Asse
4. Anello a rulli
5. Pulsante per apertura sportello
6. Pannello di controllo
7. Guida d'onda (**NON RIMUOVERE** la piastra di mica che copre la guida d'onda)
8. Piano in vetro
9. Riscaldatore della griglia
10. Griglia in metallo

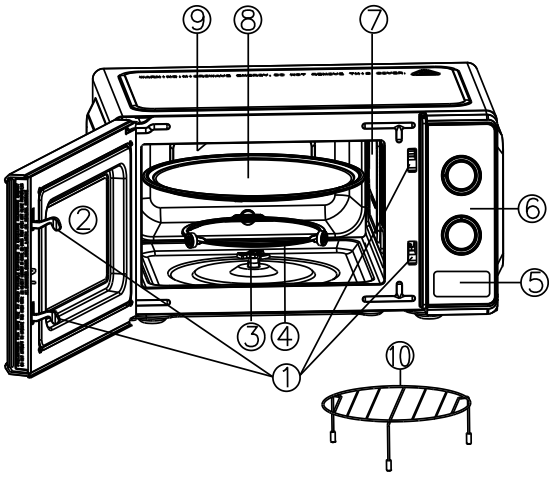

PANNELLO DI CONTROLLO

Il pannello di controllo è composto da due manopole.

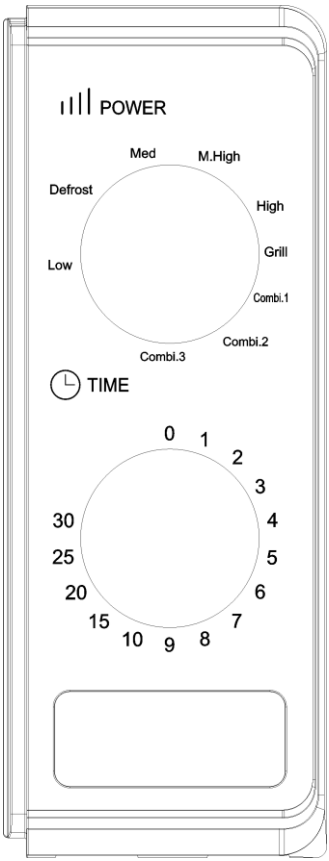

Manopola di accensione e potenza

Usare questa manopola per selezionare il livello di potenza di cottura desiderato. Questo è il primo passo per iniziare una sessione di cottura.

Manopola del timer

Per selezionare il tempo di cottura desiderato, fino a 30 minuti per ogni sessione.

Cottura a microonde

Per la cottura a microonde pura, ci sono cinque livelli di potenza tra cui scegliere.
Il livello di potenza aumenta girando la manopola in senso orario. I livelli di potenza possono essere classificati come segue:

Potenza in uscita	Descrizione
100%	HIGH
81%	M.HIGH
58%	MED
36%	DEFROST
18%	LOW

Cottura al grill

Ruotando la manopola in senso orario e superando il livello più alto di potenza delle microonde (HIGH), il forno passa alla funzione di cottura grill, particolarmente utile per fette sottili di carne, bistecche, costolette, kebab, salsicce o pezzi di pollo.
La funzione grill è adatta anche per la cottura di panini caldi e piatti al forno.

Cottura combinata

Questo tipo di cottura combina la potenza delle microonde con quella della cottura alla griglia. Il funzionamento è suddiviso in tre livelli con diverse impostazioni di potenza combinata, come si può vedere nella tabella seguente. Queste sono particolarmente adatte a determinati alimenti e operazioni culinarie. Inoltre, consentono di mantenere la croccantezza di alcuni alimenti.

La tabella seguente mostra 3 diverse impostazioni di potenza per i programmi combinati.

Programma	Tempo di cottura in microonde	Tempo di cottura alla griglia	Adatto per
Comb.1	30%	70%	Pesce, patate, cereali
Comb.2	49%	51%	Budino, omelette, patate al forno
Comb.3	67%	33%	Pollame

CONSIGLI DI COTTURA

1. Disporre il cibo con cura. Posizionare le zone più spesse verso l'esterno del piatto.
2. Osservare il tempo di cottura. Cuocere per il tempo più breve indicato e aggiungere altro tempo se necessario. I cibi cotti in modo eccessivo possono fumare o incendiarsi.
3. Coprire i cibi durante la cottura. I coperchi evitano gli schizzi e aiutano a cuocere i cibi in modo uniforme.
4. Capovolgere una volta i cibi durante la cottura a microonde per accelerare la cottura di alimenti come pollo e hamburger. I cibi grandi come gli arrosti devono essere rivoltati almeno una volta.
5. Mescolare i cibi come le polpette a metà cottura sia dall'alto verso il basso che dal centro del piatto verso l'esterno.

ISTRUZIONI PER L'USO

Per iniziare:

1. Mettere il cibo nel forno e chiudere lo sportello.
2. Ruotare la manopola di accensione e potenza.
3. Ruotare la manopola del timer per impostare un tempo di cottura.

NOTA: Non appena la manopola del timer viene ruotata, il forno inizia a cuocere. Quando si seleziona il tempo per meno di 2 minuti, girare il timer oltre i 2 minuti e poi tornare al tempo corretto.

ATTENZIONE: se il cibo viene tolto dal forno prima che il tempo di cottura impostato sia completo o quando il forno non è in uso RIPORTARE SEMPRE IL TIMER IN POSIZIONE ZERO. Per arrestare il forno durante la cottura, premere il pulsante di sblocco dello sportello.

Quando il forno a microonde viene utilizzato per la prima volta, può produrre un leggero fumo e odore. Si tratta di un fenomeno normale perché il forno è costituito da una piastra di acciaio rivestita di olio lubrificante, e il nuovo forno produrrà fumi e odori generati dalla combustione dell'olio lubrificante. Questo fenomeno scomparirà dopo un periodo di utilizzo.

PULIZIA E MANUTENZIONE

1. Spegnere il forno e rimuovere la spina di alimentazione dalla presa di corrente prima della pulizia. Quando si stacca la spina tenerla saldamente per evitare shock elettrico, corto circuito o incendio. Aspettare che il forno si sia raffreddato.
2. Mantenere pulito l'interno del forno. Quando gli schizzi di cibo o i liquidi versati aderiscono alle pareti del forno, pulire con un panno umido. Se il forno si sporca molto, si può usare un detergente delicato. Evitare l'uso di spray e altri detergenti aggressivi in quanto possono macchiare, striare o opacizzare la superficie dello sportello.
3. Le superfici esterne devono essere pulite con un panno umido. Per evitare di danneggiare le parti operative all'interno del forno, non si deve permettere che l'acqua penetri nelle aperture di ventilazione. Fare attenzione che non penetri acqua o sapone liquido all’interno delle feritoie.
4. Pulire frequentemente lo sportello e la finestra su entrambi i lati, le guarnizioni dello sportello e le parti adiacenti con un panno umido per rimuovere eventuali fuoriuscite o schizzi. Non utilizzare detergenti abrasivi.
5. Non utilizzare un pulitore a vapore.
6. Non lasciare che il pannello di controllo si bagni. Pulire con un panno morbido e umido. Durante la pulizia del pannello di controllo, lasciare aperto lo sportello del forno per evitare che il forno si accenda accidentalmente.
7. Se all'interno o intorno allo sportello del forno si accumula del vapore, pulirlo con un panno morbido. Ciò può verificarsi quando il forno a microonde viene fatto funzionare in condizioni di elevata umidità. Ed è normale.

8. Occasionalmente è necessario rimuovere il piano di vetro per la pulizia. Lavare in acqua tiepida e saponata o in lavastoviglie.
9. L'anello del rullo e il piano del forno devono essere puliti regolarmente per evitare un rumore eccessivo. Pulire semplicemente la superficie inferiore del forno con un detergente delicato. L'anello del rullo può essere lavato in acqua tiepida e saponata o in lavastoviglie. Quando si rimuove l'anello del rullo dalla cavità per la pulizia, assicurarsi di riposizionarlo nella posizione corretta.
10. Per rimuovere gli odori dal forno mettere una tazza d'acqua con il succo e la buccia di un limone in una ciotola profonda per microonde e lasciare agire per 5 minuti. Pulire accuratamente e asciugare con un panno morbido.
11. Quando si rende necessario sostituire la luce del forno, consultare un rivenditore per farla sostituire.
12. Il forno deve essere pulito regolarmente e gli eventuali depositi di cibo devono essere rimossi. Il mancato mantenimento del forno in condizioni di pulizia può portare a un deterioramento della superficie che potrebbe compromettere la durata dell'apparecchio e risultare pericoloso.
13. Si prega di non gettare l'apparecchio nella pattumiera; deve essere smaltito presso il centro di smaltimento specifico fornito dai comuni.
14. Non immergere mai il forno in acqua o in altri liquidi.
15. Non lavare il forno sotto un getto d'acqua.
16. Non pulire con spugne metalliche, detergenti abrasivi o utensili affilati: potrebbero graffiare il forno e causare corto circuiti.
17. Lasciar asciugare tutte le parti interne ed esterne del forno prima di usarlo.

PRIMA DI CHIAMARE IL SERVIZIO DI ASSISTENZA

Prima di richiedere il servizio, si prega di:

- Controllare che il forno sia collegato correttamente. In caso contrario, togliere la spina dalla presa, attendere 10 secondi e ricollegarla correttamente.
- Controllare che l'interruttore principale non sia scattato. Eventualmente testare la presa con un altro apparecchio.
- Controllare che il pannello di controllo sia programmato correttamente e che il timer sia impostato.
- Controllare che lo sportello sia ben chiuso, innestando il sistema di blocco della porta. Se lo sportello non è chiuso correttamente, l'energia del microonde non fluisce all'interno.

SE NESSUNO DI QUESTI PROBLEMI RISOLVE LA SITUAZIONE, CONTATTARE UN TECNICO QUALIFICATO.

NON CERCARE DI REGOLARE O RIPARARE IL FORNO DA SOLI.

Domande e risposte

D: Perché il forno non si accende?

R: Quando il forno non si accende, verificare i punti seguenti:

1. Il forno è stato collegato saldamente alla presa di corrente? Estrarre la spina dalla presa, attendere 10 secondi e reinserirla.
2. Verificare l'interruttore. Riaccendere l'interruttore qualora fosse saltato o bruciato.
3. Se l'interruttore è a posto, collegare un altro apparecchio alla presa di corrente. Se questo secondo apparecchio collegato non funziona, il problema risiede probabilmente nella presa di corrente. Se questo apparecchio funziona, il problema risiede probabilmente nel forno stesso, contattare un centro di assistenza qualificato.

D: Il mio forno a microonde causa delle interferenze all'apparecchio TV. È normale?

R: È possibile che si verifichino delle interferenze durante la cottura con il forno a microonde. Questa interferenza è simile a quella causata da piccoli elettrodomestici quali frullatori, aspirapolvere, asciugacapelli, ecc. Questo non vuol dire che il forno a microonde sia difettoso.

D: Perché la luce del forno si attenua?

R: Durante la cottura a microonde, il magnetron e il trasformatore devono lavorare insieme, il che aumenta il carico del circuito e la luce del forno si attenua.

D: Talvolta proviene dell'aria calda dalle prese di ventilazione del forno. Perché?

R: Il calore emanato dal cibo che viene cotto riscalda l'aria nella cavità del forno. Questa aria calda viene portata fuori dal forno dal movimento dell'aria all'interno del forno. Non ci sono microonde nell'aria. Le prese di ventilazione del forno non devono mai essere bloccate durante la cottura.

Grazie per aver acquistato un prodotto Digiquest.
Vi consigliamo di visitare il nostro sito **www.digiquest.it** *e di iscrivervi alla newsletter per rimanere sempre aggiornati sui nostri prodotti. Qualora il vostro apparecchio sia provvisto di matricola, registratelo subito nella sezione* LINK UTILI> REGISTRAZIONE PRODOTTO *per essere informati su aggiornamenti disponibili e per ottenere il massimo delle prestazioni.*

CONDIZIONI DI GARANZIA

Il documento di acquisto (scontrino fiscale o fattura), costituisce la documentazione indispensabile per far valere il suo diritto di garanzia. Lo conservi con cura e avrà un accesso privilegiato al circuito di Assistenza Digiquest Solutions. Garantiamo il vostro apparecchio, destinato ad uso domestico, come previsto da Dlgs. 06.09.2005 Nr. 206 (che ha attuato in Italia la Direttiva 1999/44/CE) definito CODICE del CONSUMO. L'impegno di garanzia decade automaticamente laddove vengono riscontrate: rotture accidentali dovute a trasporto o cadute – manomissioni o modifiche non autorizzate dall'azienda – per uso improprio o non conforme alle specifiche istruzioni – errato collegamento alla rete di alimentazione – riparazioni effettuate da personale non autorizzato. **ATTENZIONE:** le parti in plastica del prodotto non sono coperte da garanzia così come i danni del cavo di alimentazione derivanti dall'usura; l'eventuale riparazione sarà pertanto a carico del proprietario. Le spese di trasporto ed i rischi da esso derivanti, sono a totale carico dell'utente. Per prendere visione dei termini di garanzia consultare il nostro sito **www.digiquest.it** o contattare l'assistenza.
ATTENZIONE: se si rendesse necessario portare o spedire l'apparecchio al centro assistenza autorizzato, si raccomanda di pulirlo accuratamente in tutte le sue parti. Se l'apparecchio risultasse anche minimamente sporco o incrostato di calcare, esternamente o internamente, per motivi igienico sanitari, il centro di assistenza respingerà l'apparecchio stesso senza visionarlo.

COME CONTATTARE L'ASSISTENZA

Per qualsiasi informazione, richiesta, necessità o altra esigenza è necessario contattare l'assistenza. Indicate sempre **l'articolo** riportato sulla targhetta posta sul retro dell'apparecchio stesso e il motivo della richiesta di assistenza tecnica: in questo modo saremo in grado di fornirVi un'assistenza più rapida ed efficace.
Il nostro sito è il mezzo più veloce e semplice per comunicare con il servizio tecnico: **www.digiquest.it**
Nella sezione **LINK UTILI > ASSISTENZA CLIENTI** è possibile compilare un **FORM**, modulo dedicato alla risoluzione dei problemi: compilatelo e verrete contattati.

Potete inoltre contattarci tramite:
- EMAIL: **postvendita@digiquest.it**
- TELEFONO: +39 06 9857981 da lunedì a venerdì, dalle ore 9.30 alle ore 12.30 e dalle ore 15.30 alle ore 17.30.

PRIVACY: il trattamento dei dati personali eventualmente raccolti avverrà in conformità a quanto previsto dal Regolamento (UE) 679/2016 e dalla

normativa vigente. L'informativa completa è disponibile sul nostro sito **www.digiquest.it**

CONSERVARE QUI IL DOCUMENTO DI ACQUISTO

SPECIFICHE TECNICHE

FORNO A MICROONDE 20LT CON GRILL - Art.: HOME0049

Alimentazione:	230-240V~ 50Hz
Consumo energetico:	Microonde: 1100W - Grill: 900W
Uscita:	700 W
Frequenza di esercizio	2450MHz
Dimensioni esterne:	243mm(H)×446mm(W)×346mm(D)
Dimensioni della cavità del forno	172mm(H)×301mm(W)×311mm(D)
Diametro vassoio di vetro	245mm
Capacità del forno	20Litri
Peso senza imballaggio	10.4 kg circa

NOTE:

Grazie al costante sviluppo della funzionalità e del design del nostro prodotto, ci riserviamo il diritto di apportare modifiche al prodotto senza preavviso. Le specifiche tecniche possono variare senza preavviso.

Il contenuto del manuale potrebbe differire dal prodotto ed è soggetto a modifiche senza preavviso.

In caso di informazioni inesatte, incomplete o erronee o di meri errori di trascrizione il fornitore (distributore) sarà esonerato da ogni responsabilità in merito e potrà rifiutare l'esecuzione della prestazione relativa all'errore.

Le foto e le illustrazioni hanno valore puramente illustrativo e possono non rispecchiare l'immagine del prodotto.

A causa di aggiornamenti o errori, il contenuto di questo manuale potrebbe non corrispondere esattamente al prodotto reale. Consultare il sito www.digiquest.it per eventuali approfondimenti o rivolgersi all'assistenza tecnica info@digiquest.it



LE PARTI CHE VANNO A CONTATTO CON IL CIBO RISPONDONO ALLE NORMATIVE DEL FOOD CONTACT

Fabbricato da: DIGIQUEST SOLUTIONS S.p.A.
Sede amministrativa Via Avisio, 18 - 00048 Nettuno (RM) - Italy.
Sede legale Via Privata Fratelli Gabba, 5 - 20121 Milano - Italy.
www.digiquest.it Prodotto in Cina

Con la presente DIGIQUEST SOLUTIONS S.p.a. dichiara che questo prodotto HOME0049 è conforme ai requisiti essenziali e alle altre disposizioni pertinenti stabilite dalle Direttive:

- Regolamento (CE) No 1935/2004
- Decreto del Ministero Italiano del 21/03/1973 e relativi emendamenti
- Regolamento (UE) No 10/2011 e relativo emendamento (UE) 2020/1245
- 2014/30/UE
- 2014/35/UE
- 2009/125/CE
- 2011/65/UE e successivi emendamenti

Una copia completa della Dichiarazione di Conformità può essere richiesta presso DIGIQUEST SOLUTIONS S.p.A. - Sede amministrativa Via Avisio, 18 - 00048 Nettuno (RM) Italy.



INFORMAZIONI AGLI UTENTI
ai sensi del Decreto Legislativo N° 49 del 14 Marzo 2014
"Attuazione della Direttiva 2012/19/UE sui rifiuti di apparecchiature elettriche ed elettroniche (RAEE)"

Il simbolo del cassonetto barrato riportato sull'apparecchiatura indica che il prodotto alla fine della propria vita utile deve essere raccolto separatamente dagli altri rifiuti. L'utente dovrà, pertanto, conferire l'apparecchiatura integra dei componenti essenziali giunta a fine vita agli idonei centri di raccolta differenziata dei rifiuti elettronici ed elettrotecnici, oppure riconsegnarla al rivenditore al momento dell'acquisto di nuova apparecchiatura di tipo equivalente, in ragione di uno a uno, oppure 1 a zero per le apparecchiature aventi lato maggiore inferiore a 25 cm. L'adeguata raccolta differenziata per l'avvio successivo dell'apparecchiatura dimessa al riciclaggio, al trattamento e allo smaltimento ambientale compatibile contribuisce ad evitare possibili effetti negativi sull'ambiente e sulla salute e favorisce il riciclo dei materiali di cui è composta l'apparecchiatura. Lo smaltimento abusivo del prodotto da parte dell'utente comporta l'applicazione delle sanzioni amministrative di cui al D.Lgs n. 152/2006 nonché quelle previste dal D.Lgs N° 49 del 14 Marzo 2014.

USER MANUAL

IMPORTANT SAFEGUARDS

This manual is an integral part of the appliance and must be read carefully before the use. It provides important information regarding the safety of installation, use and maintenance. Therefore, keep it carefully.

When using an electrical appliance, basic safety precautions must be followed, including the following:

WARNING: To reduce the risk of burns, electric shock, fire, personal injury, or exposure to excessive microwave energy. Read all instructions before using the unit and retain them for future reference.

1. **WARNING**: The product should not be used by children. Keep the product and its power cord out of the reach of children. Avoid using the microwave oven near children.
2. Children must not play with the appliance. It is recommended that all parts of the appliance that could constitute a hazard, even if not powered, should be kept away from children.
3. The product must not be used by children under 8 years of age. This appliance may only be used by children over 8 years of age and by persons with reduced physical, sensory or mental capabilities or lack of experience and knowledge if they are supervised by responsible persons and have been instructed in the safe use of the appliance and understand the risks involved. Cleaning and maintenance must not be carried out by children unless they are at least 8 years old and under supervision. Keep the product and the power cord out of the reach of children under 8 years of age.
4. This appliance is intended only for domestic use (therefore not professional), to reheat, cook or thaw foods, according to the methods given in these instructions. Be careful when cooking foods with oils and fats as they are possible causes of fire if overheated. Any other use is to be considered improper and dangerous. The manufacturer cannot be held responsible for any damage resulting from improper, erroneous and irresponsible use and/or from repairs carried out by unqualified personnel.



5. Do not operate the oven when it is empty.
6. Do not operate this appliance if it has a damaged cord or plug, if it does not work properly, or if it has been damaged or dropped. If the power cord is damaged, it must be replaced by the manufacturer or its service agent or an equally qualified person in order to avoid danger.

7. After removing the packaging, internal and external, make sure of the integrity of the appliance; if in doubt, do not use it and consult professionally qualified personnel. Packaging items (plastic bags, expanded polystyrene, staples, etc.) should not be left within reach of children or persons with reduced physical and mental capabilities, as they are potential sources of danger (e.g., suffocation).
8. Do not place accessories inside the oven other than those in the packaging.
9. Before connecting the appliance to the power supply, make sure that the voltage is correct according to the product label and that the system complies with the regulations in force.
10. To reduce the risk of fire in the oven cavity:
    a) When heating food in plastic or paper containers, keep an eye on the oven to prevent fire;
    b) Before placing the bag in the oven, remove the cable ties from the paper or plastic bags.
    c) If smoke is observed, turn off or disconnect the appliance and keep the door closed to suppress any flames.
    d) Do not use the cavity for storage. Do not leave paper products, cooking utensils or food in the cavity when not in use.
    e) The microwave oven is intended for heating food and beverages. Drying clothes and heating warmers, slippers, sponges, wet cloths, newspapers and the like may result in injury, ignition or fire.
11. **WARNING**: Liquids or other food should not be heated in sealed containers as they may explode.
12. Microwave heating of beverages can cause delayed eruptive boiling, so care should be taken when handling the container.
13. Do not fry food in the oven. Hot oil can damage oven parts and utensils and can cause skin burns.
14. Use extreme care when moving a container with oil or other hot liquids.
15. Eggs in the shell and whole boiled eggs should not be heated in the microwave as they can explode even after microwave heating is finished.
16. Before cooking, drill holes in heavy peeled foods such as potatoes, whole pumpkins, apples and chestnuts.
17. The contents of baby bottles and jars should be mixed or stirred and the temperature should be checked before serving to avoid burns.
18. Kitchen utensils may become hot due to the heat transmitted by heated food. Protective gloves may be required to handle the tool.
19. Tools should be checked to make sure they are suitable for use in the microwave oven.

20. The microwave oven can only be used in free installation and not for built-in use.
21. Do not let the power cord touch the corners of the table or furniture.
22. Do not use the appliance near flammable objects.
23. **WARNING**: Do not place the oven on hobs or other appliances that produce heat, it may be damaged.
24. The microwave oven must not be placed in a cabinet.
25. This symbol indicates: **Warning: warm walls**.
    
    The temperatures of the door and accessible surfaces may be high when the appliance is in operation. Small children must be kept away. Avoid contact with hot product surfaces. Care must be taken not to touch the heating elements inside the oven.
26. **WARNING**: To avoid overheating, do not cover the appliance.
27. Do not use multiple sockets but only single output sockets with specific power.
28. Do not use this equipment connected to separate programmers, external timer, remote control system, timer or any other device that can automatically turn it on.
29. Do not use flying power outlets or damaged wiring. Do not use adaptors, multiple sockets and extension cords.
30. Do not attach safety switches with adhesive tape, as this may cause a fire hazard.
31. Make sure the outlet is easily accessible, making it easy to unplug the product when necessary.
32. Do not overload power outlets with double plugs and/or reducers. Only connect the product to individual power outlets that are compatible with the plug provided.
33. Never remove the spacer on the back or sides, as it provides a minimum distance from the wall for air circulation.
34. Secure the turntable before moving the unit to prevent damage.
35. The microwave oven is intended exclusively for defrosting, cooking and steaming food.
36. If you remove heated food, use gloves.
37. **CAUTION!** Steam escapes when opening the lids or wrapping the film.
38. If smoke escapes, turn off or unplug the appliance and keep the door closed to suppress any flames.
39. Do not move the furnace when it is in operation.
40. Do not leave the appliance exposed to the elements (sun, rain, etc.). Do not use outdoors.
41. To avoid risk of electric shock, do not immerse the power cord or the product in water or other liquids.
42. Do not use this apparatus near a bathtub, shower, swimming pool.

43. Do not touch power connection with wet hands. Do not use the product with wet or damp hands.
44. When unplugging, hold securely to prevent electrical shock, short circuit, or fire.
45. It is prohibited to introduce food with a volume greater than the allowable load.
46. Do not leave the oven unattended when it is on and running.
47. After use, disconnect the product from the power supply.
48. Do not place heavy objects on cables or heat sources near them. Cables may be damaged.
49. Unplug when product is upside down or lying down.
50. Before unplugging the cord from the wall outlet, turn the control knob to the OFF position. Do not pull on the cord for any reason.
51. Period of non-use: Unplug this apparatus when not in use.
52. Do not pull the cord to move the unit or disconnect it from the power supply.
53. For cleaning, carefully follow the instructions in CLEANING AND CARE.

Failure to observe the above precautions will void the warranty.

PRECAUTIONS TO AVOID POSSIBLE EXPOSURE TO EXCESSIVE MICROWAVE ENERGY

This microwave oven complies with EN 55011/CISPR 11, this standard belongs to Class B Group 2 classification. Group 2 equipment: Group 2 contains all ISM RF equipment in which radio frequency energy in the frequency range 9 kHz to 400 GHz is intentionally generated and used or used only locally, in the form of electromagnetic radiation, inductive and/or capacitive coupling, for the processing of material, for inspection/analysis purposes, or for the transfer of electromagnetic energy. Class B equipment is equipment suitable for use in places in residential environments and in establishments directly connected to a low-voltage power supply network that supplies buildings used for domestic purposes.

- Do not attempt to operate this oven with the door open since open door operation can result in harmful exposure to microwave energy. It is important not to defeat or tamper with the safety interlocks.

- Do not place any object between the oven front face and the door or allow soil or cleaner residue to accumulate on sealing surfaces.

WARNING: If the door or door seals are damaged, the furnace must not be operated until it has been repaired by a competent person.

WARNING: Repair or service the unit is a dangerous operation, please always address to a specialist, as under these circumstances the cover that provides protection against microwave radiation must be removed. This also applies when replacing the power cord or lighting. In such cases, please send the device to our service center.

GROUNDING INSTRUCTIONS

This appliance must be grounded. This oven is equipped with a cord having a grounding wire with a grounding plug. It must be plugged into a wall receptacle that is properly installed and grounded. In the event of an electrical short circuit, grounding reduces risk of electric shock by providing an escape wire for the electric current. It is recommended that a separate circuit serving only the oven be provided. Using a high voltage is dangerous and may result in a fire or other accident causing oven damage.

WARNING--- Improper use of the grounding plug can result in a risk of electric shock.

Note:

1. If you have any questions about the grounding or electrical instructions, consult a qualified electrician or service person.
2. Neither the manufacturer nor the dealer can accept any liability for damage to the oven or personal injury resulting from failure to observe the electrical connection procedures.

The wires in this cable main are colored in accordance with the following code:

Green and Yellow = EARTH | Blue = NEUTRAL | Brown = LIVE

RADIO INTERFERENCE

Operation of the microwave oven may cause interference to radio, TV, or similar equipment. If interference does occur, it can be reduced or eliminated by taking the following measures:

1. Clean the door and sealing surface of the oven.
2. Reorient the radio or television receiving antenna.
3. Reposition the microwave oven relative to the receiver.
4. Move the microwave oven away from the receiver.
5. Plug the microwave oven into another outlet so that the microwave oven and receiver are on different branch circuits.

INSTALLATION GUIDE

1. Make sure that all the packing materials are removed from the inside of the door.
2. **WARNING**: Check the oven for any damage, such as misaligned or bent door, damaged door seals and sealing surface, broken or loose door hinges and latches and dents inside the cavity or on the door. If there is any damage, do not operate the oven and contact qualified service personnel.
3. This microwave oven must be placed on a flat, stable surface to hold its weight and the heaviest food likely to be cooked in the oven.
4. Do not place the oven where heat, moisture or high humidity are generated, or near combustible materials.
5. For correct operation, the oven must have sufficient airflow. Allow minimum 20cm of free space necessary above the top surface of the oven and 5cm at both sides. The microwave oven rear plate must be placed close to the wall. Do not cover or block any openings on the appliance. Do not remove feet.
6. Do not operate the oven without glass tray, roller support, and shaft in their proper positions.
7. Make sure that the power supply cord is undamaged and does not run under the oven or over any hot or sharp surface.
8. The socket must be readily accessible so that it can be easily unplugged in an emergency.
9. Do not use the oven outdoors.

COOKING UTENSILS GUIDE

1. Microwaves cannot penetrate metal. Do not use metal utensils or dishes with metal trimmings. Only use utensils suitable for use in microwave ovens. Metal containers for food and drinks are not permitted during microwave cooking.
2. Do not use recycled paper products when microwave cooking, as they may contain small metal fragments which may cause sparks and/or fires.
3. Round /oval dishes rather than square/oblong ones are recommend, as food in corners tends to overcook.
4. Narrow strips of aluminum foil may be used to prevent overcooking of exposed areas. But be careful don’t use too much and keep a distance of 1 inch (2.54cm) between foil and cavity

The list below is a general guide to help you select the correct utensils.

Cookware and tableware	Microwave	Grill	Comb.
Heat–Resistant Glass	Yes	Yes	Yes
Non Heat–Resistant Glass	No	No	No
Heat–Resistant Ceramics	Yes	Yes	Yes
Microwave–Safe Plastic Dish	Yes	No	No
Kitchen Paper	Yes	No	No
Metal Tray	No	Yes	No
Metal Rack	No	Yes	No
Aluminum Foil & Foil Containers	No	Yes	No

PRODUCT DESCRIPTION

1. Door Safety Lock System
2. Oven Window
3. Shaft
4. Roller Ring
5. Door Release Button
6. Control Panel
7. Wave Guide (Please **do not remove** the mica plate covering the wave guide)
8. Glass Tray
9. Grill Heater
10. Metal Rack

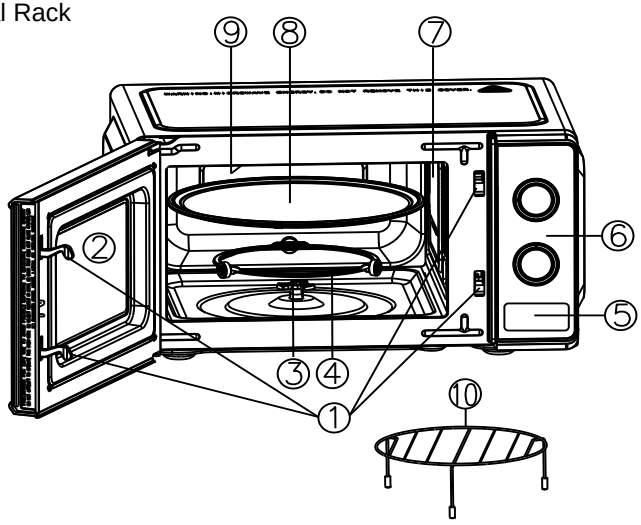

CONTROL PANEL

The control panel consists of two function operators. One is a time knob, and the other a power knob.

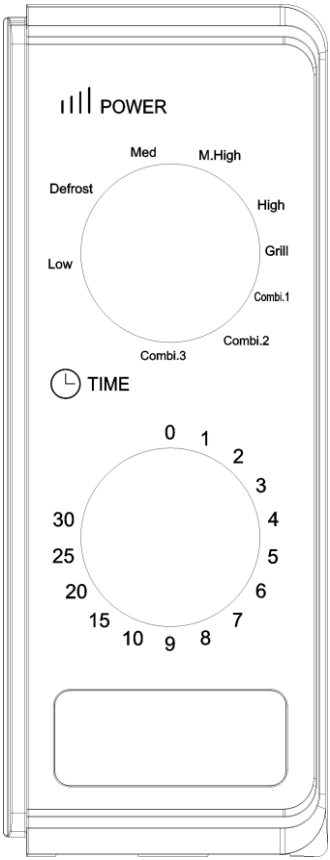

Power/Action Selector

Use this knob to select the desired cooking power level. It is the first step to start a cooking session.

Timer Knob

Offer visual timing settings at easy turn of your thumb to select a desired cooking time up to 30 minutes per cooking session.

Microwave Cooking

For pure microwave cooking, there are five power levels from which to choose one as best fit to do the job at hand.
Power level increases with the knob turning clockwise. The power levels can be classified as the following:

Power Output	Description
100%	HIGH
81%	M.HIGH
58%	MED
36%	DEFROST
18%	LOW

Grill Cooking

With the knob turning clockwise passing the highest microwave power level, the oven come to the grill cooking function which is particularly useful for thin slices of meat, steaks, chops, kebabs, sausages or pieces of chicken. It is also suitable for cooking hot sandwiches and au grain dishes.

Combination Cooking

By its name, this cooking operation combines microwave power with that of grill cooking. The operation is categorized into three levels with different combination power settings as you can see from the following table. These are particularly suitable for certain foods and culinary

operations. As well as for keeping the much desired crispness of certain foods.

The following table shows 3 different power settings for combination programs.

Program	Microwave cooking time	Grill cooking time	Suitable for
Comb.1	30%	70%	Fish, potatoes, au grain
Comb.2	49%	51%	Pudding, omelets, baked potatoes
Comb.3	67%	33%	Poultry

COOKING TECHNIQUES

1. Arrange food carefully. Place thickest areas towards outside of dish.
2. Watch cooking time. Cook for the shortest amount of time indicated and add more as needed. Food severely overcooked can smoke or ignite.
3. Cover foods while cooking. Covers prevent spattering and help foods to cook evenly.
4. Turn foods over once during microwave cooking to speed cooking of such foods as chicken and hamburgers. Large items like roasts must be turned over at least once.
5. Rearrange foods such as meatballs halfway through cooking both from top to bottom and from the center of the dish to the outside.

OPERATION INSTRUCTIONS

To start a cooking session:

1. Place food into oven and close the door.
2. Turn Power Selector to select a power level.
3. Turn Timer knob to set a cooking time.

NOTE: As soon as the timer is turned, oven starts cooking. When selecting time for less than 2 minutes, turn timer past 2 minutes and then return to the correct time.

CAUTION: ALWAYS RETURN TIMER BACK TO ZERO POSITION if food is removed from oven before the set cooking time is complete or when oven is not in use. To stop oven during cooking process, push the door release button or open the door by the handle.

When the microwave oven is first used, it may produce slight smoke and smell. This is a normal phenomenon because the oven is made of a steel plate coated with lubricating oil, and the new oven will produce fumes and odor generated by burning the lubricating oil. This phenomenon will disappear after a period of using.

CLEANING AND CARE

1. Turn off the oven and remove the power plug from the wall socket before cleaning. When unplugging the plug, hold it securely to avoid electric shock, short circuit, or fire. Wait until the oven has cooled down.
2. Keep the inside of the oven clean. When food splatters or spilled liquids adhere to oven walls, wipe with a damp cloth. Mild detergent may be used if the oven gets very dirty. Avoid the use of spray and other harsh cleaners as they may stain, streak or dull the door surface.
3. The outside surfaces should be cleaned with a damp cloth. To prevent damage to the operating parts inside the oven, water should not be allowed to seep into the ventilation openings.
4. Wipe the door and window on both sides, the door seals and adjacent parts frequently with a damp cloth to remove any spills or spatters. Do not use abrasive cleaner.
5. A steam cleaner is not be used.
6. Do not allow the control panel to become wet. Clean with a soft, damp cloth. When cleaning the control panel, leave oven door open to prevent oven from accidentally turning on.
7. If steam accumulates inside or around the outside of the oven door, wipe with a soft cloth. This may occur when the microwave oven is operated under high humidity condition. And it is normal.
8. It is occasionally necessary to remove the glass tray for cleaning. Wash the tray in warm sudsy water or in a dishwasher.
9. The roller ring and oven floor should be cleaned regularly to avoid excessive noise. Simply wipe the bottom surface of the oven with mild detergent. The roller ring may be washed in mild sudsy water or dishwasher. When removing the roller ring from cavity floor for cleaning, be sure to replace in the proper position.
10. Remove odors from your oven by combining a cup of water with the juice and skin of one lemon in a deep microwaveable bowl, microwave for 5 minutes. Wipe thoroughly and dry with a soft cloth.
11. When it becomes necessary to replace the oven light, please consult a dealer to have it replaced.
12. The oven should be cleaned regularly and any food deposits removed. Failure to maintain the oven in a clean condition could

lead to deterioration of the surface that could adversely affect the life of the appliance and possibly result in a hazardous.

13. Please do not dispose this appliance into the domestic rubbish bin; it should be disposed to the particular disposal center provided by the municipalities.
14. Never immerse the oven in water or other liquids.
15. Do not wash the oven under a jet of water.
16. Do not clean with metal sponges, abrasive cleaners or sharp tools: they may scratch the oven and cause short circuits.
17. Allow all internal and external parts of the oven to dry before using it.

BEFORE CALLING FOR SERVICE

Before asking for service, please check each item below:

- Check to ensure the oven is plugged in securely. If not, remove the plug from the outlet, wait 10 seconds, and plug it in again securely.
- Check for a blown fuse or tripped circuit breaker. If these appear to be working properly, test the outlet with another device.
- Check to ensure the control panel is programmed correctly and the timer is set.
- Check to ensure the door is securely closed, engaging the door lock system. If the door is not properly closed, the microwave energy will not flow inside.

IF NONE OF THE ABOVE RECTIFIES THE SITUATION, THEN CONTACT A QUALIFIED TECHNICIAN. DO NOT TRY TO ADJUST OR REPAIR THE OVEN YOURSELF.

Questions and answers

Q: Why won't the oven turn on?

A: When the oven does not turn on, check the following points:

1. Has the oven been connected securely to the power outlet? Pull the plug out of the power outlet, wait 10 seconds and plug it back in.
2. Check the switch. Turn the switch back on if it has blown or blown.
3. If the switch is place, connect another appliance to the power outlet. If this appliance works, the problem is probably in the oven itself. If this second appliance does not work, the problem is probably in the power outlet. If the problem is in the furnace itself, contact a qualified service center.

Q: My microwave oven is causing interference to the TV equipment. Is this normal?

A: Interference may occur while cooking with the microwave oven. This interference is similar to that caused by small appliances such as

blenders, vacuum cleaners, hair dryers, etc. This does not mean that the microwave oven is faulty.

Q: Why is the oven light dimming?

A: Under the microwave cooking, the magnetron and transformer are need to work together, which will increase the circuit load and the oven light will be dimming.

Q: Sometimes hot air comes from the oven's ventilation sockets. Why?

A: The heat from the food being cooked heats the air in the oven cavity. This hot air is taken out of the oven by the movement of the air inside the oven. There are no microwaves in the air. The ventilation inlets of the oven must never be blocked during cooking.

Thank you for purchasing a Digiquest product. We encourage you to visit our website **www.digiquest.it** *and subscribe to the newsletter to stay up to date on our products. If your device is equipped with a serial number, register it immediately in the* USEFUL LINKS *section >* PRODUCT REGISTRATION *to be informed of available updates and to obtain maximum performance.*

WARRANTY CONDITIONS

The purchase document (receipt or invoice), is the essential documentation to assert your right of guarantee. Keep it with care and will have privileged access to the Digiquest Solutions Service circuit. We guarantee your appliance, intended for domestic use, as required by Legislative Decree 06.09.2005 Nr. 206 (which has implemented in Italy the Directive 1999/44 / EC) defined as the CONSUMER CODE. The warranty commitment automatically lapses where the following are found: accidental breakages due to transport or falls – tampering or modifications not authorized by the company – for improper use or not in accordance with the specific instructions – incorrect connection to the power supply network – repairs carried out by unauthorized personnel. **ATTENTION**: the plastic parts of the product are not covered by warranty as well as the damage to the power cord resulting from wear; any repair will therefore be borne by the owner. The transport costs and the risks deriving from it, are fully borne by the user. To view the warranty terms, please consult our website **www.digiquest.it** or contact support. **ATTENTION**: if it is necessary to bring or send the device to the authorized service center, it is recommended to clean it thoroughly in all its parts. If the device is even minimally dirty or encrusted with limescale, externally or internally, for sanitary reasons, the service center will reject the device itself without viewing it.

HOW TO CONTACT SUPPORT

For any information, request, need or other need you must contact support. Always indicate **the item** on the plate on the back of the device itself and the reason for the request for technical assistance: in this way we will be able to provide you with faster and more effective assistance.

Our site is the fastest and easiest way to communicate with the technical service: **www.digiquest.it**
In the section **USEFUL LINKS** section > **CUSTOMER SUPPORT** you can fill out a **FORM**, a form dedicated to troubleshooting: fill it out and you will be contacted.
You can also contact us via:
- **EMAIL**: **postvendita@digiquest.it**
- **TELEPHONE**: +39 06 9857981 Monday to Friday, from 9.30 to 12.30 and from 15.30 to 17.30.

PRIVACY: the processing of any personal data collected will take place in accordance with the provisions of Regulation (EU) 679/2016 and current legislation. The complete information is available on our website **www.digiquest.it**

KEEP THE PURCHASE DOCUMENT HERE

Due to the constant development of our product functionality and design, we reserve the right to make changes to the product without prior notice.
NOTES: Technical specifications may change without notice. The content of the manual may differ from the product and is subject to change without notice.
In the event of inaccurate, incomplete or incorrect information or mere transcription errors, the supplier (distributor) will be exempt from any liability in this regard and may refuse the execution of the service related to the error. The photos and illustrations are for illustrative purposes only and may not reflect the image of the product. Due to updates or errors, the content of this manual may not exactly match the actual product. Consult the www.digiquest.it website for further information or contact technical support **info@digiquest.it**

TECHNICAL SPECIFICATIONS

20LT MICROWAVE OVEN WITH GRILL - Art.: HOME0049

Power Supply	230-240V~ 50Hz
Power Consumption	1100W (Microwave) - 900W (grill)
Output	700W
Operation Frequency	2450MHz
Outside Dimensions	243mm(H)×446mm(W)×346mm(D)
Oven Cavity Dimensions	172mm(H)×301mm(W)×311mm(D)
Glass tray diameter	245mm
Oven Capacity	Compact 20Litres
Net Weight	Approx. 10.4 kg

NOTES:
Due to the constant development of our product's functionality and design, we reserve the right to make product changes without prior notice. Technical specifications may change without notice.
The contents of the manual may differ from the product and are subject to change without notice.
In the event of inaccurate, incomplete or erroneous information or mere clerical errors, the supplier (distributor) will be released from all liability in this regard and may refuse to perform the service related to the error.
Photos and illustrations are for illustrative purposes only and may not reflect the product image.
Due to updates or errors, the contents of this manual may not exactly match the actual product. Please refer to www.digiquest.it for further details or contact technical support at info@digiquest.it



THE PARTS THAT COME INTO CONTACT WITH FOOD COMPLY WITH FOOD CONTACT REGULATIONS

Manufactured by: DIGIQUEST SOLUTIONS S.p.A. Headquarters Via Avisio, 18 - 00048 Nettuno (RM) - Italy. Registered office Via Privata Fratelli Gabba, 5 - 20121 Milano - Italy www.digiquest.it Made in China



Hereby, DIGIQUEST SOLUTIONS S.p.A. declares that this product HOME0049 is in compliance with the essential requirements and other relevant provisions Directives:
- (EC) Regulation No 1935/2004
- Italian Ministerial Decree 21/03/73 and relative amendments
- Regulation (EU) No 10/2011 and its amendment (EU) 2020/1245
- 2014/30/EU
- 2014/35/EU
- 2009/125/EC
- 2011/65/EU and subsequent amendments

EU Declaration of Conformity in full version is available at the company DIGIQUEST SOLUTIONS S.p.a. - Head-quarter Via Avisio, 18 - 00048 Nettuno (RM) – Italy



USERS ADVICE
Based on legislative decree no. 49 dated 14th March, 2014
"Execution of Directive 2012/19/EU about electrical and electronic equipment waste (WEEE)"

This marking indicates that this product should not be disposed with other household wastes, but it should be disposed separately from other wastes. Therefore, the user should bring the product with all essential components to recycling centers for electrical and electronic wastes, or return to retailer before to buy a new product as equivalent type, in the ratio of 1 to 1, or 1 to 0 for products that have larger side lesser of 25cm. Correct disposal of your old appliance will help to prevent potential damage to the environment and to human health and support materials recycling. The unlawful disposal of the product should involve for users administrative sanctions based on Legislative Decree no. 49 dated 14th March, 2014.